L1® model 1S system with ToneMatch® port

Owner's Guide
Brugervejledning
Bedienungsanleitung
Guía de usuario
Notice d'utilisation
Manuale di istruzioni
Gebruiksaanwijzing
Bruksanvisningen

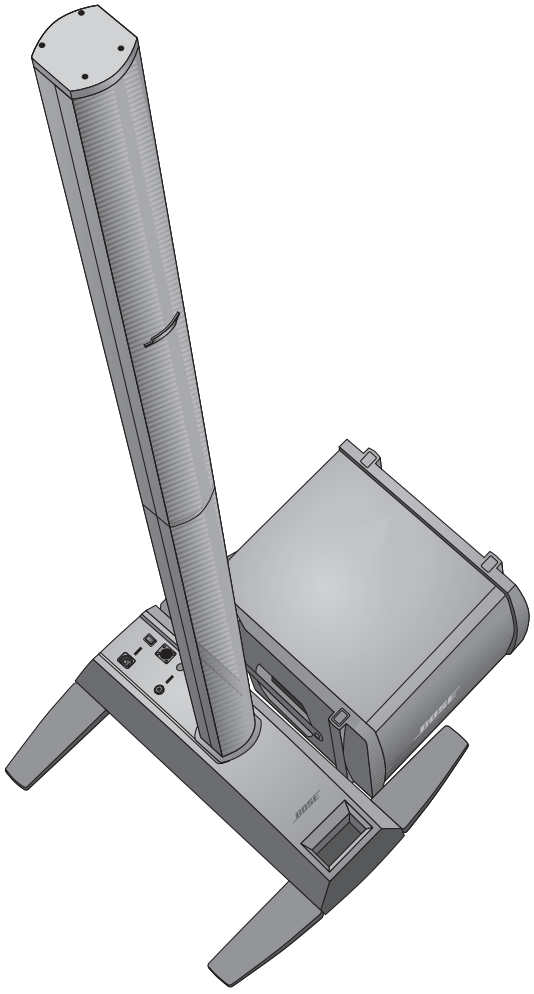

Instructions importantes relatives à la sécurité

1. **Veuillez lire ces instructions.**
2. **Veuillez conserver ces instructions.**
3. **Respectez tous les avertissements.**
4. **Suivez toutes les instructions.**
5. **N'utilisez pas cet appareil à proximité d'eau ou d'une source d'humidité.**
6. **Utilisez uniquement un chiffon sec pour le nettoyage.**
7. **Ne bloquez jamais les orifices d'aération. Suivez les instructions du fabricant pour l'installation.**
8. **N'installez pas cet appareil à proximité d'une quelconque source de chaleur, telle qu'un radiateur, une arrivée d'air chaud, un four ou tout autre appareil (notamment des amplificateurs) produisant de la chaleur.**
9. **Veillez à profiter de la sécurité offerte par les fiches de type terre ou polarisées. Les fiches polarisées sont équipées de deux bornes de largeurs différentes. Les fiches de type terre sont équipées de deux bornes et d'un orifice pour la mise à la terre. Ces deux types de dispositifs ont pour but d'assurer votre sécurité. Si la fiche fournie ne s'adapte pas à votre prise de courant, consultez un électricien pour qu'il remplace cette prise obsolète.**
10. **Protégez le cordon d'alimentation contre les risques de piétinement ou de pincement, notamment au niveau des fiches, des prises de courant et des branchements à l'appareil.**
11. **Utilisez uniquement les accessoires spécifiés par le fabricant.**
12. **Utilisez uniquement le chariot, le support, le trépied, l'équerre ou la table spécifié(e) par le fabricant ou vendu(e) avec l'appareil. Si vous utilisez un chariot, faites attention à ne pas faire basculer l'ensemble chariot/appareil.**

13. **Débranchez cet appareil pendant les orages ou au cours des longues périodes de non utilisation.**
14. **Confiez toute réparation à du personnel qualifié. Une réparation est nécessaire lorsque l'appareil a été endommagé de quelque façon que ce soit (endommagement du cordon d'alimentation ou de la fiche électrique, renversement d'un liquide ou de tout objet sur l'appareil, exposition de l'appareil à la pluie ou à l'humidité, mauvais fonctionnement, chute de l'appareil, etc.).**
15. **Pour éviter tout risque d'incendie ou d'électrocution, ne surchargez pas les prises murales, les rallonges ou les prises multiples.**
16. **Ne laissez jamais d'eau ou d'objets pénétrer à l'intérieur du produit** : des éléments sous tension pourraient être touchés ou il pourrait se produire un court-circuit susceptible d'entraîner un incendie ou un risque d'électrocution.
17. **Consultez les marquages de sécurité sous le boîtier du produit.**
18. **Utilisez des sources d'alimentation appropriées** – Branchez le produit sur une source d'alimentation appropriée, comme indiqué dans les instructions relatives au fonctionnement ou signalé sur le produit.
19. **Protégez l'appareil de tout risque de ruissellement ou d'éclaboussure. Ne placez pas d'objets contenant des liquides, tels que des vases, sur l'appareil.**

Informations sur les produits générateurs de bruit électrique

Remarque : ce matériel a fait l'objet de tests prouvant sa conformité aux limites imposées aux appareils numériques de classe A, conformément à la partie 15 des réglementations de la FCC. Ces limites sont conçues pour offrir une protection raisonnable contre les interférences nuisibles lorsque l'appareil est utilisé en environnement commercial. Ce matériel génère, utilise et est susceptible d'émettre de l'énergie à fréquence radio. À ce titre, s'il n'est pas installé ou utilisé conformément aux instructions, il est susceptible de perturber les communications radio. L'utilisation de cet équipement dans une zone résidentielle risque de provoquer des interférences nuisibles, auquel cas l'utilisateur devra remédier au problème à ses propres frais.

Toute modification non autorisée expressément par Bose Corporation est susceptible d'annuler le droit de l'utilisateur à mettre en œuvre celui-ci.

Ce produit de classe A est conforme aux spécifications de la réglementation ICES-003 du Canada.

Courant d'appel à la mise sous tension : 32 A

Courant d'appel après une coupure d'alimentation de 5 secondes : 32 A

Ce produit répond aux critères d'immunité des directives EN55103-2 pour les appareils de classe E2.

INTRODUCTION 5

Bienvenue 5
Caractéristiques et avantages 5
Présentation 6
Connexions et réglages 7

CONFIGURATION DU SYSTÈME 8

Nomenclature 8
Positionnement de votre système 9
Installation du socle amplificateur 10
Assemblage du système L1® modèle 1S 10
Connexion au secteur 11
Connexion du module de basses B1 ou B2 12
Ajout d'un moteur audio T1 ToneMatch® (facultatif) 13
Ajout d'un second module de basses B1 (facultatif) 14

INFORMATIONS D'UTILISATION 15

Réglage du niveau d'entrée analogique 15
Utilisation d'un moteur audio T1 ToneMatch® et d'une source audio analogique 15
Exemples d'utilisation 15
Musicien seul 15
Plusieurs musiciens 16
Orchestre 17
Disc Jockey 18

ENTRETIEN 19

Entretien du produit 19
Nettoyage 19
Service après-vente 19
Résolution des problèmes 19
Garantie limitée et enregistrement 21
Accessoires 21
Informations techniques 21
Spécifications mécaniques 21
Spécifications électriques 21
Entrées et sorties audio 21

INTRODUCTION

Bienvenue

Merci d'avoir choisi le système Bose® L1® modèle 1S avec connecteur pour port ToneMatch®. Ce système est le fruit d'une nouvelle technologie révolutionnaire et permet de bénéficier de la qualité d'un concert acoustique intimiste tout en profitant des performances de l'amplification.

Cette notice technique contient les instructions d'installation, de connexion et d'utilisation de votre système L1.

Pour plus d'informations sur l'utilisation de ce système (conseils, techniques et questions fréquentes), visitez le site Internet www.bose.com/livesound.

Caractéristiques et avantages

- **Vous contrôlez le son** : comme lors d'un concert non amplifié, vous seul contrôlez le son. Vous n'avez plus de doutes sur la qualité du son perçu par les autres musiciens ou par vos auditeurs, car vous entendez ce qu'ils entendent.
- **Installation simple et rapide** : le système L1 est facile à transporter et peut être installé en quelques minutes, et non en plusieurs heures. Vous êtes enfin libéré des efforts longs, épuisants et frustrants requis pour installer correctement des équipements sonores conventionnels.
- **Amélioration considérable des performances** : les performances et le plaisir s'accroissent considérablement, car vous n'avez plus à vous démener pour vous entendre ou entendre les autres musiciens.
- **Une source de plaisir et d'émotion** : l'amélioration des performances des musiciens suscite le plaisir et l'émotion que recherchent les mélomanes.
- **Vous entendez ce que le public entend** : pour la première fois, les musiciens entendent ce qu'entend leur public et ne risquent plus de jouer à des niveaux sonores désagréables.
- **La musique est naturellement dynamique** : il est désormais possible d'entendre et d'apprécier les passages les plus doux comme les parties les plus intenses.
- **Un meilleur aspect visuel** : il y a moins de matériel sur scène et davantage d'espace.
- **Une reproduction acoustique inégalée** : selon le public, la clarté et le plaisir qui se dégagent de la reproduction fidèle du son de chaque instrument et du respect de la position de chacun d'eux sur la scène (contrairement au mixage mono ou même stéréo de tous les instruments) est sans commune mesure avec les performances amplifiées qu'ils ont eu l'occasion d'écouter auparavant.

Présentation

Le système L1® modèle 1S avec port pour ToneMatch® est composé du socle amplificateur, de l'extension inférieure, de l'array supérieure et d'un module de graves B1 ou B2. Un sac de transport rembourré accueille tous les éléments du système L1.

Pour améliorer plus encore les performances du système, vous pouvez lui ajouter :

- Un second module de graves B1 pour une guitare basse, une grosse caisse ou un orgue. Chaque socle amplificateur peut alimenter jusqu'à deux modules de graves B1.
- Un moteur audio T1 ToneMatch pour traitement numérique du signal, et apportant des entrées suppélmentaires et une interface utilisateur.

Vous trouverez une liste complète des équipements et accessoires complémentaires sur le site Web www.bose.com/livesound.

Figure 1

Système L1 modèle 1S et équipement facultatif

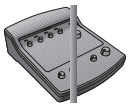

Connexions et réglages

Les connecteurs et les commandes sont situés sur le panneau supérieur du socle amplificateur (Figure 2).

Figure 2

Panneau supérieur du socle amplificateur

CONFIGURATION DU SYSTÈME

Nomenclature

Le système L1® est fourni dans trois cartons. Déballez les éléments avec précaution et vérifiez la présence de tous les composants indiqués sur cette page.

AVERTISSEMENT : *Pour éviter tout risque d'étouffement, gardez les sacs plastiques hors de portée des enfants.*

Carton du socle amplificateur

Socle amplificateur L1

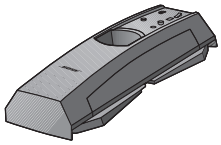

Sac de transport

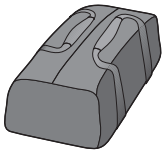

cordon d'alimentation

Guide d'installation rapide

Notice d'utilisation

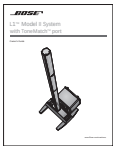

Carte d'enregistrement

Carton de l'arrêt et de l'extension

Array supérieure et extension inférieure de l'enceinte L1 modèle S

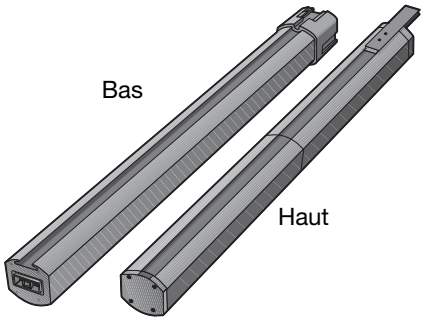

Sac de transport

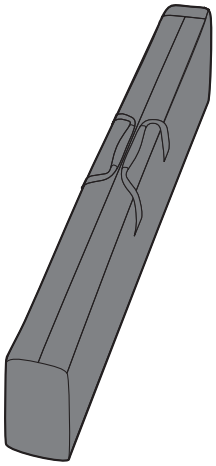

Carton du module de basses B1 ou B2

Module de basses B1 ou B2

Capot

Câble pour module de basses (4 fils)

Positionnement de votre système

Le positionnement du socle amplificateur est une phase importante de l'installation de ce produit.

L'identification du meilleur emplacement dépend de plusieurs paramètres :

- la taille de la scène,
- le nombre de musiciens,
- les systèmes partagés (ajout d'un moteur audio T1 ToneMatch® et de plusieurs instruments).

Les instructions suivantes vous permettront de commencer l'installation en vue d'un concert ou d'un spectacle.

- Installez le système dans le volume arrière de la scène.
- Si possible, placez le système derrière le ou les musiciens.
- Si vous êtes membre d'un groupe, évitez de vous serrer sur la scène. Laissez une certaine distance (idéalement de 2,1 à 2,4 mètres) entre le système L1® et vous ou tout autre musicien. De cette façon, le son entoure les musiciens et se réfléchit sur les surfaces adjacentes de la salle, créant un son panoramique qui envahit toute la pièce et suscite un plus grand plaisir d'écoute.

Figure 1

Installation du socle amplificateur

1. Tout en maintenant le socle amplificateur verticalement au sol (Figure 2A), saisissez l'un des pieds et écartez-le le plus possible. Les autres pieds se déplient automatiquement. **Les pieds doivent être entièrement déployés pour qu'il soit possible d'emboîter l'extension dans le socle amplificateur.**
2. Posez le socle amplificateur à plat sur le sol dans la position désirée (Figure 2B).

Figure 2

Pose du socle amplificateur sur le sol

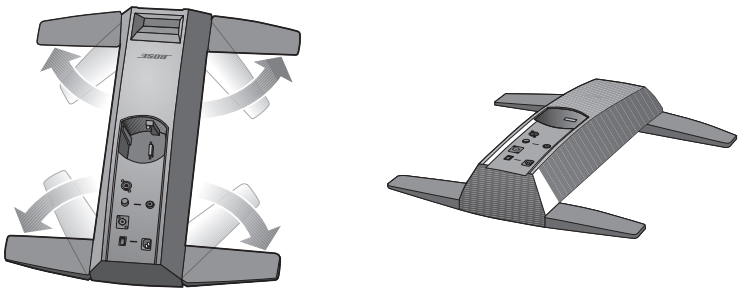

Connexion au secteur

1. Vérifiez que le commutateur de mise sous tension est en position coupée (OFF).
2. Connectez le cordon d'alimentation à la prise **AC Mains** du socle amplificateur.
3. Branchez l'autre extrémité à une prise secteur (Figure 4).

Figure 4

Connexions secteur

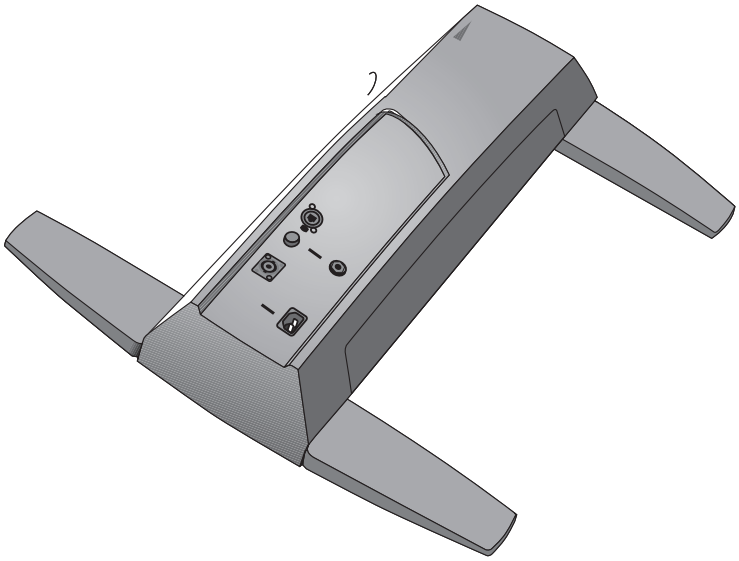

Connexion du module de basses B1 ou B2

Le module de graves B1 ou B2 peut être placé sur le sol verticalement ou horizontalement. Il s'adapte entre les pieds du socle amplificateur.

1. Branchez une extrémité du câble du module de basses B1 ou B2 dans l'un des connecteurs de basses. Verrouillez la fiche en la faisant tourner dans le sens horaire. Vous devez entendre un déclic.
2. Insérez l'autre extrémité du câble dans le connecteur **Bass Module Out** du socle amplificateur. Verrouillez la fiche en la faisant tourner dans le sens horaire.

♪ ***Remarque :*** *Pour déconnecter un câble B1 ou B2, faites glisser vers l'arrière le poussoir en métal situé sur le corps de la fiche, faites tourner celle-ci dans le sens inverse des aiguilles d'une montre et retirez-la du connecteur.*

Figure 5

Modules de basses B1 et B2

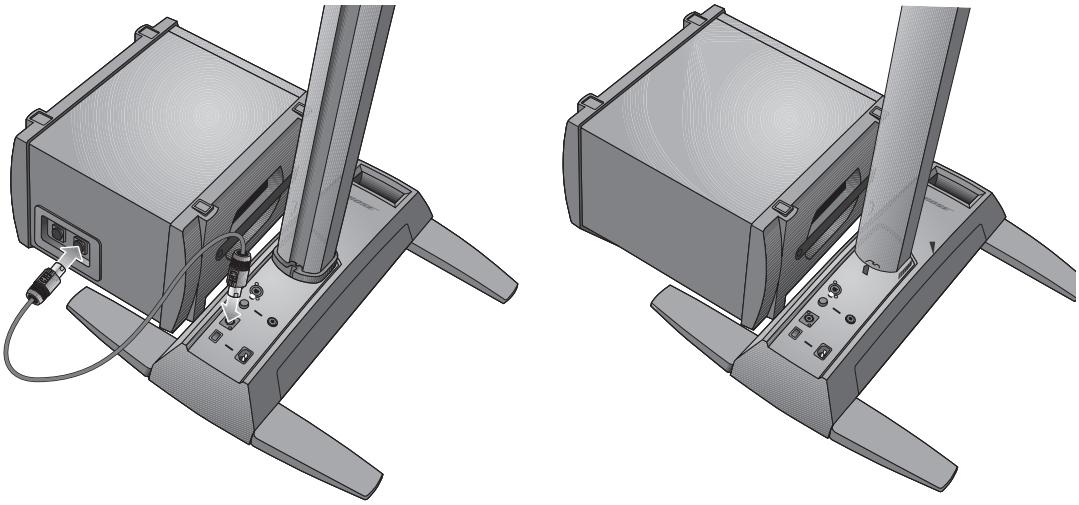

Ajout d'un moteur audio T1 ToneMatch® (facultatif)

Le moteur audio T1 ToneMatch® offre des capacités d'entrées/sorties supplémentaires et son traitement numérique du signal permet de modifier le son produit. Le moteur audio est fourni avec des accessoires de montage pour l'adapter du côté gauche ou droit de l'extension inférieure.

♪ ***Remarque :***

Ajout d'un second module de basses B1 (facultatif)

La sortie pour module de graves du socle amplificateur peut contrôler un ou deux modules de graves B1. Ces modules peuvent être empilés s'ils sont placés à l'horizontale (Figure 7).

⚠ ***ATTENTION :*** *Ne connectez pas plus de deux modules de basses B1 à la prise* ***Bass Module Out*** *du socle amplificateur. Cela provoquerait une surcharge au niveau de l'amplificateur du socle amplificateur, limitant ainsi les performances du système.*

1. Connectez le premier B1 au connecteur **Bass Module Out** du socle amplificateur.
2. Insérez l'une des extrémités du second câble du module de graves B1 dans le connecteur inutilisé du premier module B1. Insérez l'autre extrémité du câble dans l'un des connecteurs du second module B1.

Figure 7

Installation de deux modules de basses B1

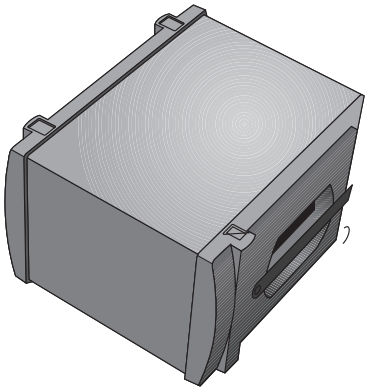

Réglage du niveau d'entrée analogique

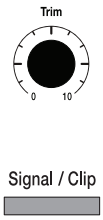

Lorsque vous connectez une source audio à l'entrée analogique (**Analog Input**), suivez ces conseils pour ajuster l'écrêtage (**Trim**).

1. Réglez la commande **Trim** du socle amplificateur sur zéro (0).
2. Connectez la source audio à l'entrée marquée **Analog Input**.
3. Réglez le volume de la source audio au niveau désiré.
4. Mettez la source en lecture et augmentez le niveau de **Trim** jusqu'à ce que l'indicateur **Signal/Clip** soit vert ou jaune.
5. Si l'indicateur **Signal/Clip** est rouge, diminuez le niveau de **Trim** jusqu'à ce qu'il devienne vert ou jaune.

Utilisation d'un moteur audio T1 ToneMatch® et d'une source audio analogique

Le système L1® modèle 1S peut fonctionner avec un moteur audio T1 ToneMatch® et une source audio analogique connectée au socle amplificateur. Toutefois, le volume du moteur audio et celui de la source audio analogique doivent être ajustés séparément.

- Le réglage **Trim** du socle amplificateur n'affecte que le volume de la source audio analogique connectée à l'entrée **Analog Input**. L'indicateur **Signal/Clip** ne renseigne donc que sur le niveau du signal d'entrée analogique.
- Le moteur audio T1 ToneMatch est doté d'un réglage d'écrêtage (**Trim**) et d'un indicateur de signal/écrêtage pour chaque entrée, d'un réglage **Volume** pour chaque sortie et d'un réglage de volume général (**Master**) qui permet de régler le niveau de sortie du ToneMatch à destination du socle amplificateur. Ces réglages sont sans effet sur le signal envoyé à l'entrée **Analog Input**.

Exemples d'utilisation

Il existe diverses façons de configurer et utiliser ce système, avec ou sans le moteur audio T1 ToneMatch. Voici quelques exemples d'utilisation typiques. Si vous utilisez le moteur audio T1 ToneMatch, consultez son mode d'emploi pour toutes informations sur son installation et sa configuration.

Musicien seul

Un musicien peut jouer en solo sur un seul instrument via le système L1 modèle 1S (Figure 1). Mais il peut aussi jouer d'un instrument et utiliser un microphone pour le chant (Figure 2 à la page 16).

Figure 1

Système unique avec clavier

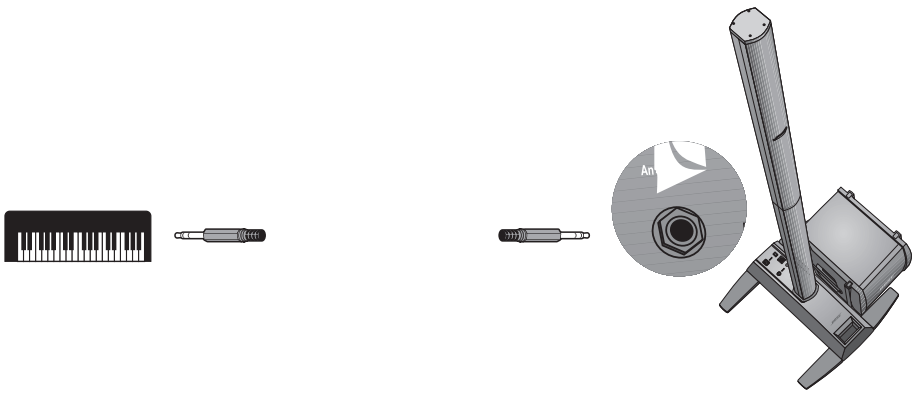

Figure 2

Système unique avec guitare et microphone

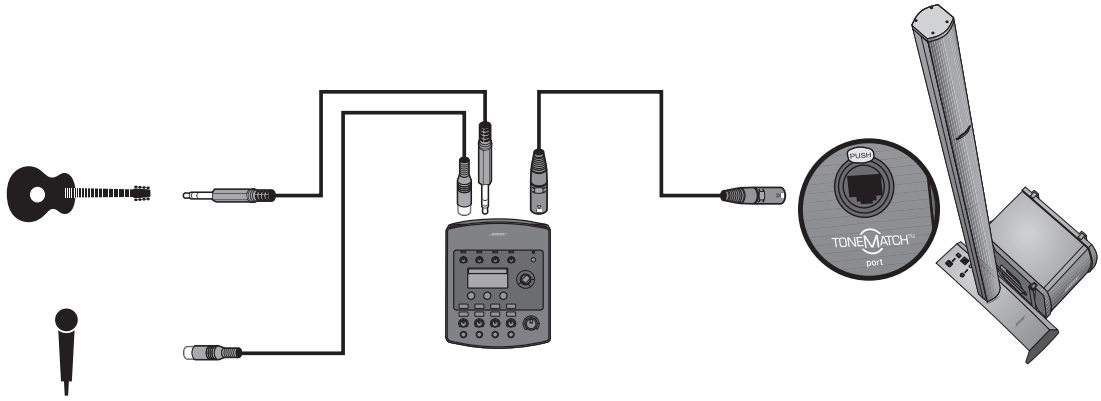

Orchestre

Dans le cas d'un orchestre, notre exemple sera basé sur plusieurs moteurs audio T1 ToneMatch® et plusieurs systèmes L1®. Chaque musicien chante et joue via un unique moteur audio T1 ToneMatch et un système L1.

Figure 4

Plusieurs systèmes, chacun avec un moteur audio T1 ToneMatch

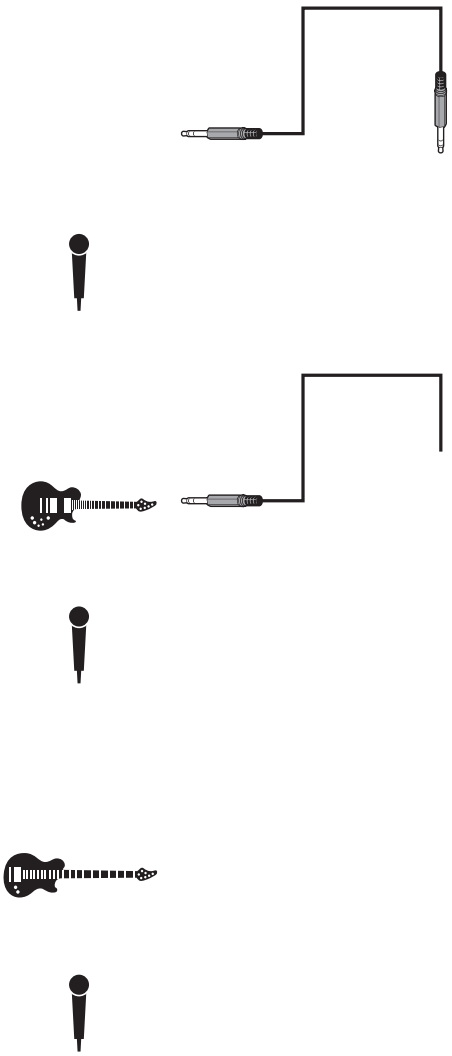

Disc Jockey

Les DJ utilisent diverses sources (lecteur de CD, platine, lecteur MP3, etc.) connectées à une table de mixage. Dans cet exemple, deux sorties d'une table de mixage peuvent être connectées à deux systèmes L1® pour gérer le son en stéréo.

Figure 5

Deux systèmes, une table de mixage et plusieurs sources

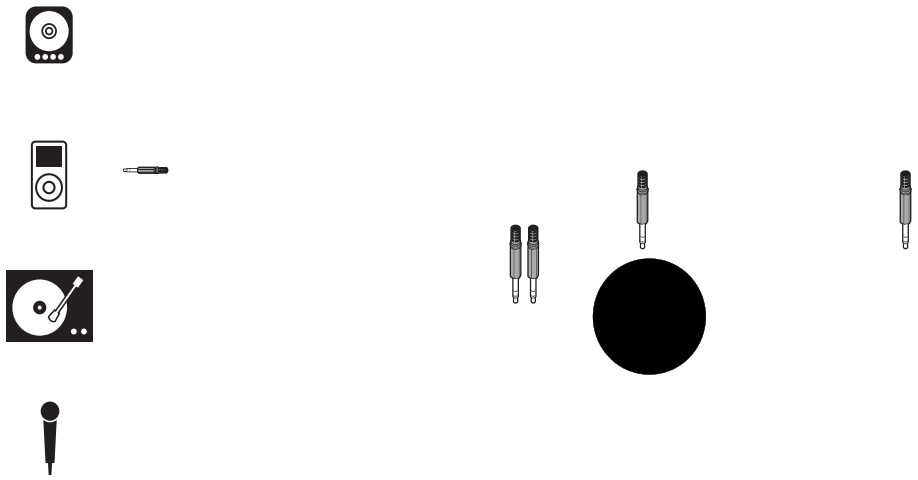

Entretien du produit

Nettoyage

- Pour nettoyer les boîtiers du système, utilisez uniquement un chiffon doux et sec.
- N'utilisez pas de solvants, de produits chimiques ni de liquides de nettoyage contenant de l'alcool, de l'ammoniaque ou des substances abrasives.
- N'utilisez aucun aérosol à proximité du système et ne laissez aucun liquide pénétrer par une des ouvertures.
- Si nécessaire, vous pouvez utiliser avec précaution un aspirateur pour dépoussiérer la grille de l'enceinte L1®.

Service après-vente

Pour toute aide en cas de problème, contactez le service clients de Bose® Live Music Customer Service Product and Technical Support au numéro (877) 335 2673 (USA et Canada) ou consultez le site Internet www.Bose.com/livesound.

Résolution des problèmes

Si vous rencontrez des problèmes lors de l'utilisation de ce produit, essayez les solutions suivantes. Si vous ne parvenez pas à résoudre le problème, contactez directement le service clients de Bose® Live Music Customer Service au (877) 335-2673 (USA et Canada) afin de convenir d'un rendez-vous pour maintenance.

Outils de dépannage recommandés :

- Un voltmètre portable
- Un testeur de câbles
- Un testeur d'alimentation secteur
- Des câbles équipés de fiches XLR et Jack 6,35 mm (¼")
- Câble à quatre broches pour module de graves B1
- Un cordon d'alimentation secteur de remplacement

Problème	*Mesure corrective*
Le système est branché au secteur, l'interrupteur est en position de marche, mais la diode de mise sous tension ne s'allume pas.	• Vérifiez que la prise secteur fonctionne. Essayez de faire fonctionner une lampe ou un

ENTRETIEN

Problème	*Mesure corrective*
Le disjoncteur du bâtiment se déclenche constamment.	• Si plusieurs socles amplificateurs sont branchés sur le même circuit d'alimentation, veillez à échelonner leur mise sous tension. Chaque socle amplificateur a un courant de démarrage en crête de 32 ampères lors de sa mise sous tension. • Si plus de trois socles sont raccordés à un seul circuit de 15 ampères, branchez certains systèmes sur un autre circuit électrique. Chaque socle amplificateur peut nécessiter une intensité de 5 ampères ou plus lorsqu'il est utilisé à un fort volume durant une longue période.
Si aucune source n'est branchée dans le socle amplificateur, un *sifflement* ou un *bourdonnement* sont émis	• À l'aide d'un testeur d'alimentation secteur, testez la prise secteur à laquelle est branché le socle amplificateur pour vérifier l'absence de faux contacts ou de branchements inversés (phase, neutre et/ou terre). • Si vous utilisez une rallonge électrique, veillez à la tester comme indiqué précédemment.
Le module de graves B1 ou B2 est connecté, mais aucun son grave n'est émis.	• Utilisez le câble à quatre broches pour module de graves B1/B2 fourni. • Vérifiez que le module de graves B1 ou B2 est correctement connecté à la prise **Bass Module Out** du socle amplificateur. • Essayez un autre câble à quatre broches. • Si possible, essayez un autre module de graves B1/B2.
Le volume du module de graves B1 n'est pas équilibré avec celui du système.	• Vérifiez que vous utilisez bien le câble à quatre broches pour module de graves B1/B2 fourni avec le module B1. • Vérifiez que la grille du module de graves B1 ou B2 est orientée vers les musiciens et le public.
Aucun son médium ou aigu n'est émis par l'enceinte L1®.	• Vérifiez que les deux parties de l'enceinte L1 (array supérieure et extension inférieure) sont correctement insérées dans leurs connecteurs. • Vérifiez que les bornes de connexion ne sont pas pliées ou cassées. • Essayez de nettoyer les bornes de connexion des deux parties de l'enceinte avec un aérosol adapté aux connexions électroniques.
Le son des instrument ou de la source audio est distordu	• Vérifiez que la diode rouge n'est pas constamment allumée. Si tel est le cas, diminuez le réglage d'écrêtage (Trim). • Essayez avec une autre source. • Essayez votre microphone sur un autre socle amplificateur.
Le microphone provoque un problème de larsen	• Orientez le microphone de façon à ce qu'il ne soit pas dirigé directement vers le système L1 correspondant. • Essayez un autre microphone. • Modifiez la position de l'enceinte et/ou du chanteur sur la scène. • Augmentez la distance entre l'enceinte et le microphone. • Si vous utilisez un processeur d'effets pour voix, assurez-vous qu'il ne contribue pas au problème de larsen.

Garantie limitée et enregistrement

Cet appareil est couvert par une garantie limitée. Les détails de cette garantie sont fournis avec l'appareil. Pour enregistrer votre produit en ligne, visitez la page www.bose.com/register ou appelez le (800) 905-1044 (USA et Canada uniquement). En cas d'oubli, les droits que vous confère cette garantie ne s'en trouveront pas affectés.

Accessoires

Consultez la page www.Bose.com/livesound ou appelez le (800) 905-0886 (USA et Canada uniquement) pour obtenir des informations sur les accessoires disponibles.

Informations techniques

Spécifications mécaniques

composante	*Dimensions*	*Poids*
Socle amplificateur :	12,8 cm (H) x 26,2 cm (L) x 69,2 cm (P)	10,7 kg
Array supérieure :	111,0 cm (H) x 9,0 cm (L) x 10,5 cm (P)	7,4 kg
Extension inférieure :	100,6 cm (H) x 10,6 cm (L) x 10,5 cm (P)	3,8 kg
Module de graves B1 :	38 (H) cm x 26 cm (L) x 45 cm (P)	11,4 kg
Module de graves B2 :	59,4 (H) cm x 33,8 cm (L) x 48 cm (P)	20,41 kg

Spécifications électriques

- Caractéristiques électriques :
  100-120 V∿ 50/60 Hz 500 W (USA/Canada) ; 220-240 V∿ 50/60 Hz 500 W (Europe)
- Courant d'appel à la mise sous tension :
  32A sous 120 V∿ 60 Hz (USA/Canada) ; 61A sous 230 V∿ 50 Hz (Europe)

composante	*Impédance*
Enceinte L1® modèle 1S :	8 Ω
Module de graves B1 :	8 Ω
Module de graves B2 :	4 Ω

Entrées et sorties audio

- Port T1 ToneMatch® : connecteur Ethercon/RJ45 de sortie CC /entrée données pour un moteur audio T1 ToneMatch
- Entrée analogique : entrée de niveau Ligne sur fiche TRS ¼"
- Sortie du module de graves : Neutrik® NL4 pour un ou deux modules de graves B1

L1 et ToneMatch sont des marques déposées de Bose Corporation aux États-Unis et dans d'autres pays.
Les autres marques commerciales appartiennent à leurs propriétaires respectifs.

356145-0010

Better sound through research®

©2012 Bose Corporation, The Mountain,
Framingham, MA 01701-9168 USA
AM356145 Rev.00
www.Bose.com/livesound